**ТОВАРИСТВО**
**З ОБМЕЖЕНОЮ ВІДПОВІДАЛЬНІСТЮ**
**«ЦЕНТР ТЕХНОЛОГІЙ «ВіК»**
вул. Поштова,30-А, м. Миколаїв, 54036
код ЄДРПОУ 33437218
тел./факс: (0512) 60-43-00; 60-42-63
e-mail: info@vik.com.ua

ЦЕНТР ТЕХНОЛОГІЙ ВіК
www.vik.com.ua

**ОБЩЕСТВО**
**С ОГРАНИЧЕННОЙ ОТВЕТСТВЕННОСТЬЮ**
**«ЦЕНТР ТЕХНОЛОГИЙ «ВиК»**
ул. Почтовая,30-А, г. Николаев, 54036
код ОКПО 33437218
тел./факс: (0512) 60-43-00; 60-42-63
e-mail: info@vik.com.ua

# Муфта обжимная Ру-1,0 МПа

Присоединяясь к трубопроводу, имеющему приварной фланец, позволяет за счет своих конструктивных особенностей обжать другой трубопровод из не свариваемых материалов (например, из чугуна) без сварочных соединений или иных способов герметизации.

Изготовлена из высококачественных марок стали на современном специализированном оборудовании. Все муфты покрываются порошковой краской.

Идеально подходит для проведения ремонтных работ на любых трубопроводах диаметром 60-1200 мм.

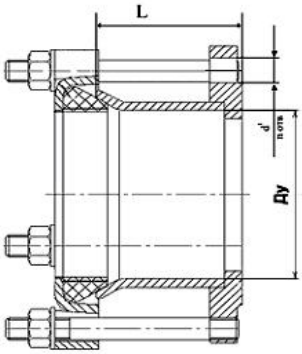


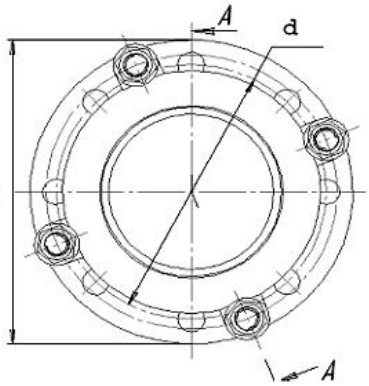


| Условный проход Ду, мм | Диапазон наружного диаметра труб, мм | Диаметр фланца D, мм | Строительная длина L*, мм | Межцентр. диаметр d, мм | Диаметр отверстий d[1], мм | n Кол-во отверстий, шт. | Цена с НДС, грн |
|---|---|---|---|---|---|---|---|
| 50 | 59,5-72,0 | 160 | 90 | 125 | 18 | 4 | 1404,75 |
| 65 | 72,2-85,0 | 180 | 90 | 145 | 18 | 4 | 1560,83 |
| 80 | 75,0-102,4 | 195 | 100 | 160 | 18 | 8 | 1734,26 |
| 100 | 100,0-120,0 | 215 | 100 | 180 | 18 | 8 | 1908,81 |
| 101 | 108,0-128,7 | 215 | 100 | 180 | 18 | 8 | 1993,27 |
| 125 | 125,0-153,3 | 245 | 100 | 210 | 18 | 8 | 2378,38 |
| 150 | 144,0-172,0 | 280 | 100 | 240 | 22 | 8 | 2673,64 |
| 151 | 158,5-181,6 | 280 | 100 | 240 | 22 | 8 | 2689,85 |
| 200 | 205,0-234,0 | 335 | 130 | 295 | 22 | 8 | 3316,12 |
| 250 | 272,0-289,0 | 390 | 130 | 350 | 22 | 12 | 4274,01 |
| 300 | 323,0-339,4 | 440 | 130 | 400 | 22 | 12 | 5172,31 |
| 350 | * | 500 | 160 | 460 | 22 | 16 | 10223,71 |
| 400 | * | 565 | 160 | 515 | 26 | 16 | 11450,52 |
| 450 | * | 615 | 160 | 565 | 26 | 20 | 13110,39 |
| 500 | * | 670 | 180 | 620 | 26 | 20 | 14973,20 |
| 600 | * | 780 | 180 | 725 | 30 | 20 | 19911,19 |
| 700 | * | 895 | 180 | 840 | 30 | 24 | 34212,40 |
| 800 | * | 1010 | 180 | 950 | 33 | 24 | 42441,81 |
| 900 | * | 1110 | 180 | 1050 | 33 | 28 | 59023,38 |
| 1000 | * | 1220 | 200 | 1160 | 33/36 | 28 | 63122,23 |
| 1200 | * | 1455 | 200 | 1380 | 39 | 32 | 79040,55 |

* Муфти, с диапазоном труб обозначенных звездочкой, изготавливаются по согласованию с Заказчиком.

Изготовление ремонтных муфт (обжимных и соединительных), демонтажных вставок (муфт компенсационных), хомутов врезных (фланцевых и резьбовых).
Цена включает доставку транспортными компаниями "САТ", "Интайм", "Новая Почта" и др.

Цены действительны с 01.03.2018 г.

**ТОВАРИСТВО**
**З ОБМЕЖЕНОЮ ВІДПОВІДАЛЬНІСТЮ**
**«ЦЕНТР ТЕХНОЛОГІЙ «ВіК»**
вул. Поштова,30-А, м. Миколаїв, 54036
код ЄДРПОУ 33437218
тел./факс: (0512) 60-43-00; 60-42-63
e-mail: info@vik.com.ua

ЦЕНТР ТЕХНОЛОГІЙ ВіК
www.vik.com.ua

**ОБЩЕСТВО**
**С ОГРАНИЧЕННОЙ ОТВЕТСТВЕННОСТЬЮ**
**«ЦЕНТР ТЕХНОЛОГИЙ «ВиК»**
ул. Почтовая,30-А, г. Николаев, 54036
код ОКПО 33437218
тел./факс: (0512) 60-43-00; 60-42-63
e-mail: info@vik.com.ua

# Муфта компенсационная (регулировочная) Ру-1,0 МПа

Предназначена для соединения двух трубопроводов с условным проходом от Ду 50 до Ду 1200 мм и условном давлении Ру 1,0 МПа (10 атм.).

Муфта регулировочная позволяет легко производить монтаж и демонтаж запорной арматуры (задвижек и затворов) за счёт изменений линейного размера муфт. Такая муфта с двух сторон устанавливается на трубопроводах при помощи фланцевого соединения. Применение регулировочной муфты позволяет устранить зазор между стыкуемыми трубами от 100 мм.

Изготовлена из высококачественных марок стали на современном специализированном оборудовании. Все муфты покрываются порошковой краской.

Идеально подходит для проведения ремонтных работ на любых трубопроводах диаметром 50 - 1200 мм.

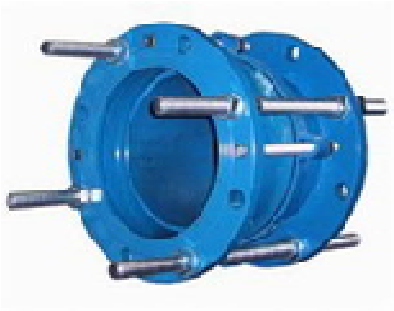

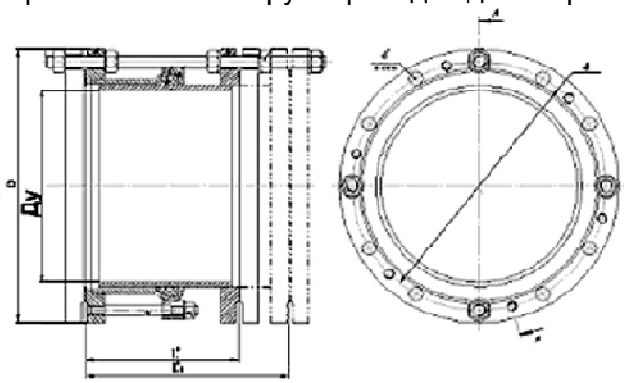


| Условный проход ДУ, мм. | Строительная длина L*/L*1, мм. | Диаметр фланца D, мм. | Межцентровой диаметр d, мм. | Диаметр отверстий d, мм. | N Кол-во отверстий для крепления | Цена с НДС, грн |
|---|---|---|---|---|---|---|
| 50 | 220/270 | 160 | 125 | 18 | 4 | 2204,80 |
| 100 | 220/270 | 215 | 180 | 18 | 8 | 3158,86 |
| 150 | 220/270 | 280 | 240 | 22 | 8 | 4509,78 |
| 200 | 240/300 | 335 | 295 | 22 | 8 | 6323,92 |
| 250 | 240/300 | 390 | 350 | 22 | 12 | 8080,74 |
| 300 | 240/300 | 440 | 400 | 22 | 12 | 9448,98 |
| 350 | 240/300 | 500 | 460 | 22 | 16 | 15933,56 |
| 400 | 280/330 | 565 | 515 | 26 | 16 | 19372,95 |
| 450 | 280/330 | 615 | 565 | 26 | 20 | 22665,44 |
| 500 | 300/350 | 670 | 620 | 26 | 20 | 25146,97 |
| 600 | 300/350 | 780 | 725 | 30 | 20 | 32094,66 |
| 700 | 340/400 | 895 | 840 | 30 | 24 | 56749,02 |
| 800 | 340/400 | 1010 | 950 | 33 | 24 | 64213,95 |
| 900 | 340/400 | 1110 | 1050 | 33 | 28 | 73477,17 |
| 1000 | 340/400 | 1220 | 1160 | 33 | 28 | 79551,37 |
| 1200 | 340/400 | 1455 | 1380 | 39 | 32 | 105559,29 |

Изготовление ремонтных муфт (обжимных и соединительных), демонтажных вставок (муфт компенсационных), хомутов врезных (фланцевых и резьбовых).

Цена включает доставку транспортными компаниями "САТ", "Интайм", "Новая Почта" и др.

Цены действительны с 01.03.2018 г.

**ТОВАРИСТВО**
**З ОБМЕЖЕНОЮ ВІДПОВІДАЛЬНІСТЮ**
**«ЦЕНТР ТЕХНОЛОГІЙ «ВіК»**
вул. Поштова,30-А, м. Миколаїв, 54036
код ЄДРПОУ 33437218
тел./факс: (0512) 60-43-00; 60-42-63
e-mail: info@vik.com.ua

ЦЕНТР ТЕХНОЛОГІЙ ВіК
www.vik.com.ua

**ОБЩЕСТВО**
**С ОГРАНИЧЕННОЙ ОТВЕТСТВЕННОСТЬЮ**
**«ЦЕНТР ТЕХНОЛОГИЙ «ВиК»**
ул. Почтовая,30-А, г. Николаев, 54036
код ОКПО 33437218
тел./факс: (0512) 60-43-00; 60-42-63
e-mail: info@vik.com.ua

# Муфта соединительная Ру-1,0 МПа

Служит для бесфланцевого соединения трубопроводов, выполненных как из полиэтилена, так и из других, в том числе разнородных, материалов. Возможно применение при аварийных работах.

Муфта изготовлена из высококачественных марок стали на современном специализированном оборудовании. Все муфты покрываются порошковой краской.

Идеально подходит для проведения ремонтных работ на любых трубопроводах диаметром 60 - 1200 мм.

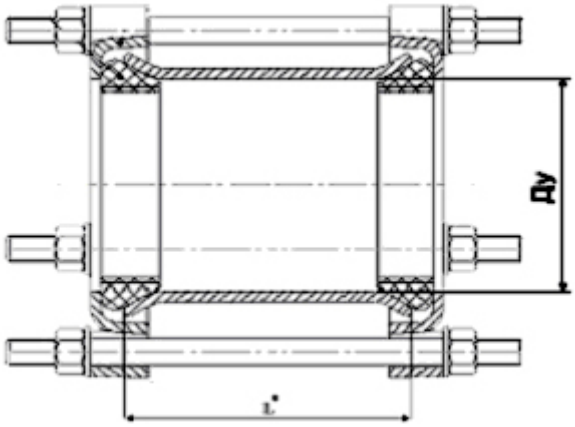


| Условный проход Ду, мм | Диапазон наружного диаметра труб, мм | Строительная длина L*, мм | Межцентровой диаметр d, мм | Цена с НДС, грн |
|---|---|---|---|---|
| 50 | 59,5-72,0 | 180 | 125 | 1483,05 |
| 65 | 72,2-85,0 | 180 | 145 | 1647,84 |
| 80 | 75,0-102,4 | 200 | 160 | 1830,93 |
| 100 | 100,0-120,0 | 200 | 180 | 1917,66 |
| 101 | 108,0-128,7 | 200 | 180 | 1964,07 |
| 125 | 125,0-153,3 | 200 | 210 | 2275,30 |
| 150 | 144,0-172,0 | 200 | 240 | 2455,43 |
| 151 | 158,5-181,6 | 200 | 240 | 2485,40 |
| 200 | 205,0-234,0 | 250 | 295 | 3203,53 |
| 250 | 272,0-289,0 | 250 | 350 | 4241,91 |
| 300 | 323,0-339,0 | 250 | 400 | 5057,17 |
| 350 | * | 300 | 460 | 9754,56 |
| 400 | * | 300 | 515 | 13402,91 |
| 450 | * | 300 | 565 | 14892,52 |
| 500 | * | 360 | 620 | 17312,72 |
| 600 | * | 360 | 725 | 20917,50 |
| 700 | * | 360 | 840 | 33441,14 |
| 800 | * | 360 | 950 | 44324,17 |
| 900 | * | 360 | 1050 | 59713,02 |
| 1000 | * | 400 | 1160 | 66762,46 |
| 1200 | * | 400 | 1380 | 81145,04 |

* Муфти, с диапазоном труб обозначенных звездочкой, изготавливаются по согласованию с Заказчиком.

Изготовление ремонтных муфт (обжимных и соединительных), демонтажных вставок (муфт компенсационных), хомутов врезных (фланцевых и резьбовых).

Цена включает доставку транспортными компаниями "САТ", "Интайм", "Новая Почта" и др.

Цены действительны с 01.03.2018 г.

ООО "Центр Технологий "ВиК"
Украина 54037, г. Николаев,
пер. И.Франко, 6-Б
тел/факс: +38 (0512)60-43-00,
60-42-63

# Хомут врезной.

Хомут применяется при необходимости врезки трубопровода, как при прокладке новой магистрали, так и при врезке в уже существующий трубопровод; при ремонтных работах. Хомут может быть установлен на трубы из любых материалов. Тип соединения врезки – фланцевый (при индивидуальном заказе возможен резьбовой).

| Диаметр трубы, мм | Фланец Ду, мм | Цена с НДС, грн | Диаметр трубы, мм | Фланец Ду, мм | Цена с НДС, грн |
|---|---|---|---|---|---|
| 160 | 50 | **3613,89** | 180 | 50 | **4168,04** |
| | 80 | **4094,94** | | 80 | **4350,37** |
| | 100 | **4214,06** | | 100 | **4562,11** |
| 200 | 50 | **4366,91** | 225 | 50 | **4670,13** |
| | 80 | **4554,68** | | 80 | **4928,34** |
| | 100 | **4805,95** | | 100 | **5066,58** |
| 250 | 50 | **4754,17** | 280 | 50 | **5280,94** |
| | 80 | **5136,36** | | 80 | **5676,08** |
| | 100 | **5673,22** | | 100 | **5858,78** |
| | 150 | **6927,71** | | 150 | **6989,60** |
| 315 | 50 | **5705,41** | 355 | 50 | **6699,00** |
| | 80 | **6431,21** | | 80 | **7458,31** |
| | 100 | **6651,19** | | 100 | **7746,10** |
| | 150 | **7938,88** | | 150 | **9514,51** |
| 400 | 50 | **8182,77** | 450 | 50 | **8543,27** |
| | 80 | **9242,56** | | 80 | **9659,69** |
| | 100 | **10128,05** | | 100 | **10723,64** |
| | 150 | **12519,79** | | 150 | **12642,04** |
| | 200 | **13865,01** | | 200 | **14796,32** |
| 500 | 50 | **10811,33** | 560 | 50 | **11184,21** |
| | 80 | **12334,19** | | 80 | **12865,75** |
| | 100 | **15039,95** | | 100 | **14477,74** |
| | 150 | **16681,24** | | 150 | **16707,88** |
| | 200 | **18858,87** | | 200 | **19430,90** |
| | 250 | **21123,60** | | 250 | **23049,65** |
| 630 | 50 | **14012,17** | 630 | 150 | **19434,67** |
| | 80 | **16267,86** | | 200 | **22685,15** |
| | 100 | **17525,24** | | 250 | **25037,08** |
| | 125 | **18479,96** | | 300 | **28352,20** |

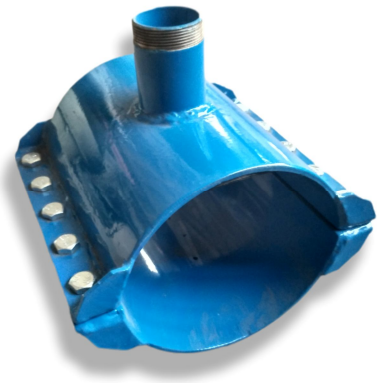

Цены действительны с 01.03.2018г.

**Возможно изготовление хомутов по другим заданным параметрам.**

ООО "Центр Технологий "ВиК" 54037, г. Николаев, пер. И.Франко, 6-Б +38 (0512) 60-43-00, 60-42-63
e-mail: info@vik.com.ua

**Производство и реализация деталей соединительных для сваривания ПЭ труб в стык при строительстве трубопроводов по ТУУ 25.2-33437218.001:2006**

Цены действительны с 01.03.2018 г.

| Наименование | труба | Диаметр | | | | | | | | | | | | | | | | |
|---|---|---|---|---|---|---|---|---|---|---|---|---|---|---|---|---|---|---|
| | | 90 | 110 | 125 | 140 | 160 | 180 | 200 | 225 | 250 | 280 | 315 | 355 | 400 | 450 | 500 | 560 | 630 |
| Отвод 90 (односекторный, двухстыковой) | ПЭ-100(10атм.) | 177,94 | 262,48 | 288,08 | 379,39 | 482,33 | 643,84 | 810,61 | 1026,72 | 1527,45 | 1953,92 | 2653,62 | 4258,03 | 5391,79 | 7351,29 | 9624,50 | 12855,45 | 17590,17 |
| Отвод 60 (односекторный, двухстыковой) | ПЭ-100(10атм.) | 166,14 | 219,11 | 270,17 | 351,22 | 445,62 | 600,46 | 757,13 | 973,36 | 1447,81 | 1830,96 | 2469,50 | 4134,40 | 5391,79 | 7150,27 | 8886,71 | 11599,73 | 16362,18 |
| Отвод 45 (одностыковой) | ПЭ-100(10атм.) | 108,64 | 170,62 | 188,81 | 245,08 | 314,58 | 410,23 | 516,09 | 656,47 | 1070,03 | 1365,08 | 1913,08 | 3357,96 | 4162,77 | 6123,25 | 7997,68 | 10606,22 | 14964,71 |
| Отвод 30 (одностыковой) | ПЭ-100(10атм.) | 105,78 | 163,39 | 179,48 | 231,32 | 294,39 | 384,35 | 480,19 | 610,85 | 1012,75 | 1262,68 | 1590,21 | 3038,15 | 3766,31 | 5148,35 | 6509,36 | 8382,27 | 10851,41 |
| Тройник равносторонний | ПЭ-100(10атм.) | 240,40 | 344,11 | 384,04 | 521,62 | 590,53 | 922,18 | 1125,96 | 1471,38 | 2137,91 | 3063,10 | 4376,80 | 6571,43 | 8428,18 | 11793,59 | 16110,03 | дог. | дог. |
| Втулка под фланец (удлиненная) | ПЭ-100(10атм.) | 210,30 | 251,99 | 340,15 | 430,52 | 505,14 | 606,91 | 696,41 | 767,29 | 1145,67 | 1441,07 | 1609,96 | 3372,66 | 3536,01 | 4860,36 | 5439,70 | 8631,82 | 8434,19 |
| **диаметр условный** | | 80 | 100 | 100 | 125 | 150 | 150 | 200 | 200 | 250 | 250 | 300 | 350 | 400 | 450 | 500 | 500 | 600 |
| Фланец расточенный под буртовую втулку, покрашенный** | | 336,49 | 397,05 | 430,88 | 539,28 | 628,36 | 657,16 | 742,57 | 754,60 | 947,04 | 1024,33 | 1169,40 | 1773,23 | 1947,44 | 2446,25 | 2458,56 | 3509,37 | 3509,37 |
| **диаметр условный** | | 80 | 100 | | 125 | 150 | | 200 | | 250 | | 300 | 350 | 400 | 450 | 500 | 600 | |
| Фланец ГОСТ 12820 | | 257,58 | 319,14 | | 452,38 | 571,46 | | 694,17 | | 919,35 | | 1113,34 | 1807,92 | 1926,99 | 2474,95 | 2474,95 | 3642,57 | |
| Прокладки эластичные, межфланцевые | | 18,18 | 24,30 | 28,26 | 37,08 | 37,08 | 48,66 | 48,66 | 48,66 | 66,42 | 66,42 | 87,90 | 112,86 | 144,16 | дог. | 175,24 | дог. | дог. |
| Переход редукционный (удлиненный) 200-400мм. | ПЭ-100 (10атм.) | 110*90 | 125*110 | 160*90 | 160*110 | 160*125 | 160*140 | 200*160 | 225*110 | 225*160 | 225*180 | 225*200 | 250*110 | 250*160 | 250*225 | 280*225 | 315*225 | 315*250 |
| | | 331,85 | 430,05 | 475,60 | 535,90 | 602,07 | 640,80 | 868,62 | 831,84 | 887,06 | 1250,66 | 1285,62 | 2147,50 | 2136,29 | 2342,96 | 2709,85 | 2279,03 | 2400,95 |
| | | 315*280 | | 355*315 | | 400*315 | | 400*355 | | 450*400 | | 500*400 | | 500*450 | | 630*500 | | 630*560 |
| | | 3997,32 | | 3079,80 | | 3814,47 | | 6157,26 | | 6207,18 | | 6636,22 | | 8898,38 | | 13728,05 | | 15400,85 |

*** Изготовим нестандартные фитинги по чертежам заказчика**

Цены указаны в грн. с учетом НДС

**Производим монтаж трубопроводов Ø 20-1200 мм**

**Действует система скидок**

Предприятие реализует со склада трубы полиэтиленовые , ПЭ-100, ф20-1200 мм лучших заводов-производителей в Украине

**Возможна экспресс-доставка транспортными компаниями "САТ", "Интайм", "Новая почта" и др.**

****Фланец расточеный под соответствующую буртовую втулку**